## OPTIONEN

**Befestigungsart**
- zum Aufdübeln

## BESCHREIBUNG

**Der Fahrradständer Pract besitzt ein Gestell aus Karbonstahl (pulverbeschichtet in einer beliebigen RAL Farbe) oder aus Edelstahl und passt sich mit seinen modernen Design an jedes öffentliche Areal an.** Das Modell Pract ist somit eine perfekte Option für urbane Räume, deren Nutzer den einzigartigen Stil ihres Lebensraums schätzen.

An dem Pract Fahrradständer können bis zu zwei Fahrräder gleichzeitig befestigt werden. Die Befestigung im Betonfundament garantiert Stabilität und eine lange Lebensdauer des Produktes.

**Laden Sie Pract in Ihr Wohngebiet ein und verbinden sie Funktionalität mit hochwertigem Design.**

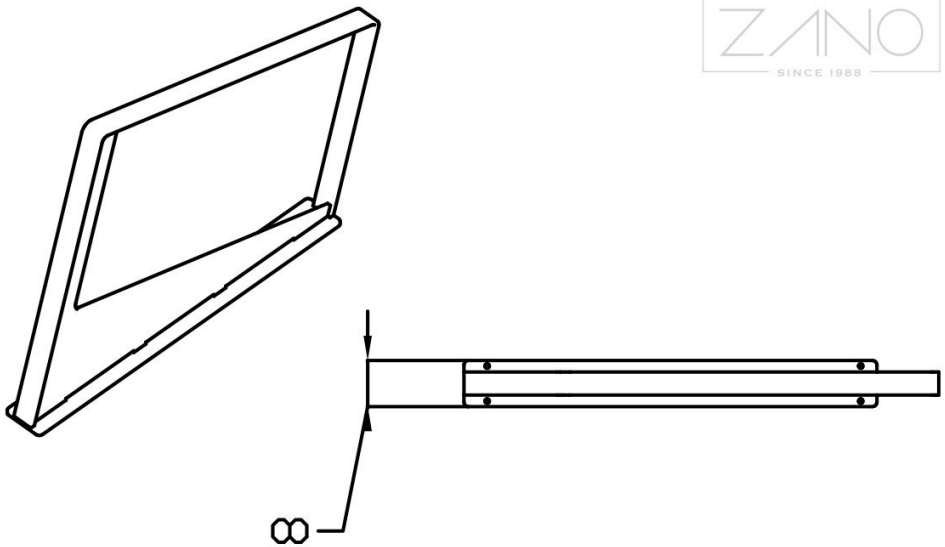


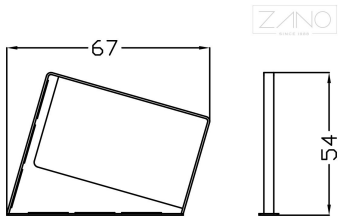


td>

## ALLGEMEINE TECHNISCHE DATEN

**Gewicht**
- 22 kg

**Materialien**
- Stahl: Karbonstahl oder Edelstahl

**Abmessungen**
- Breite: 102 cm
- Tiefe: 11 cm
- Höhe über Bodenoberfläche: 72 cm

ZANO

Produkt:
Fahrradständer Pract
Katalognummer: **05.018**
Designer: Filip Babiarz

In Übereinstimmung mit dem polnischen Gesetz über das Urheberrecht und verwandte Rechte vom 04.02.1994 (Amtsblatt Gesetzblatt Nr. 24, Pos. 83, berichtigt: Gesetzblatt Nr. 43, Pos. 170) und in der EU-Urheberrechtsgesetzgebung einschließlich aller EU-Richtlinien und -Verordnungen zum Urheberrecht Urheberrecht, behält sich die Firma Zano Mirosław Zarotynski das Urheberrecht an Zeichnungen, Beschreibungen, 3D-Modellen, Renderings, Grafiken, Inhalten von Angeboten, Anhängen zu Angeboten und allen anderen Dokumenten vor. Der Inhalt ist das geistige Eigentum der Firma ZANO Miroslaw Zarotinski Gesellschaft. Die Verwendung von Ideen des Autors, Lösungen, Kopieren, Verbreitung von Fotos, Grafiken oder Fragmenten von Grafiken, beschreibenden Texten, zu Gewinnzwecken, ohne die Erlaubnis des Urhebers - der Firma ZANO Mirosław Zarotynski - ist verboten und stellt eine Urheberrechtsverletzung Urheberrechtsverletzung dar und ist strafbar.

**HINWEIS: Die Zeichnungen spiegeln nicht die tatsächlichen Abmessungen des Fundaments wider. Sie sind nur beispielhafte Montageschemata, die die Art der Verankerung und das Trägermaterial, auf dem das Möbelstück befestigt werden soll, berücksichtigen.**

Die Größe des Fundaments hängt von den örtlichen Fundamentbedingungen ab.

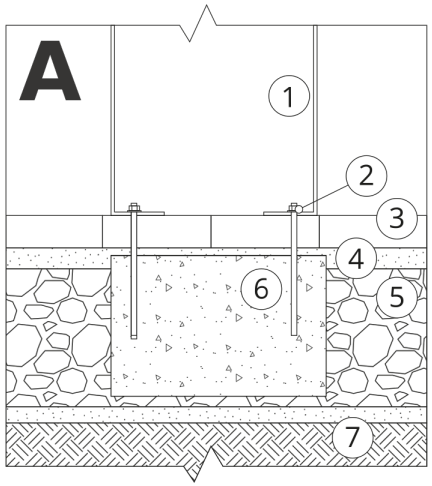


## EINBAU IN PFLASTER MIT FUNDAMENT

**Beschreibung der Baugruppe**

1. ZANO-Produkt
2. Schnellverschlüsse oder chemische Anker
3. Steinpflaster / Betonpflaster / Steinplatten / Betonplatten
4. Sandschotter (ca. 2 - 4 cm)
5. Unterbau aus Steinaggregat
6. Betonfundament, Klasse C16/20 (Betonoberkante 10 cm unter der Pflasteroberfläche)
7. Lokales Land

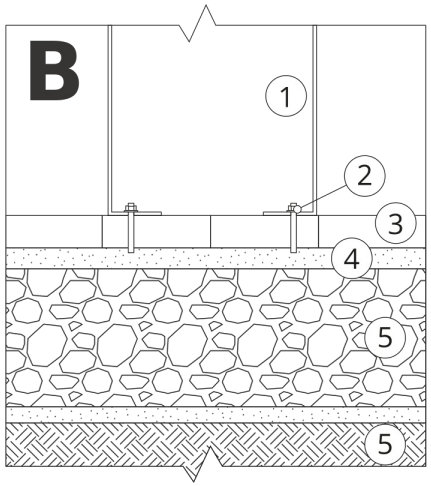


## EINBAU BIS ZUM PFLASTER

**Beschreibung der Baugruppe**

1. ZANO-Produkt
2. Schnellverschlüsse oder chemische Anker
3. Steinpflaster / Betonpflaster / Steinplatten / Betonplatten
4. Sandschotter (ca. 2 - 4 cm)
5. Unterbau aus Steinaggregat
6. Lokales Land

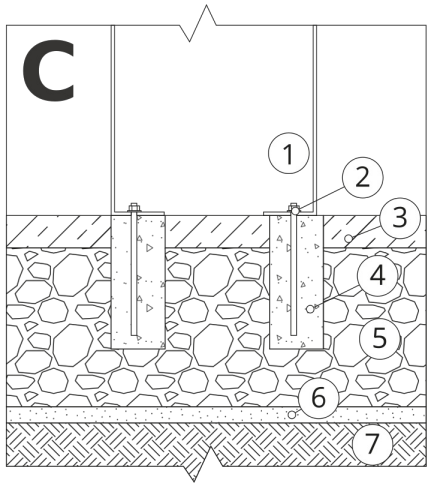


## BETON/ASPHALT-MONTAGE

**Beschreibung der Baugruppe**

1. ZANO-Produkt
2. Schnellverschlüsse oder chemische Anker
3. Fester, gehärteter Untergrund, z. B. Beton oder Asphalt
4. Betonfundament, Klasse C16/20 (Betonoberkante 10 cm unter der Pflasteroberfläche)
5. Unterbau aus Steinaggregat
6. Sandschotter (ca. 2 - 4 cm)
7. Lokales Land

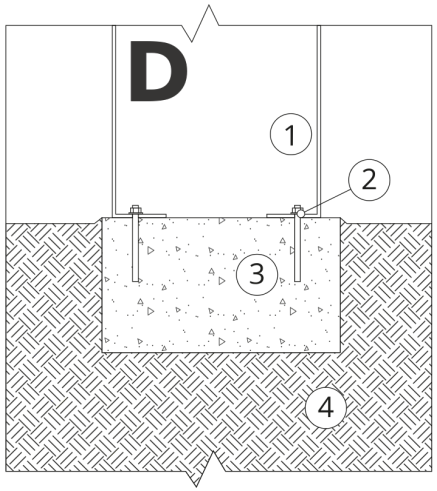


## MONTAGE AUF BETONFUNDAMENT

**Beschreibung der Baugruppe**

1. ZANO-Produkt
2. Schnellverschlüsse oder chemische Anker
3. Betonfundament, Klasse C16/20 (Betonoberkante 10 cm unter der Pflasteroberfläche)
4. Lokales Land